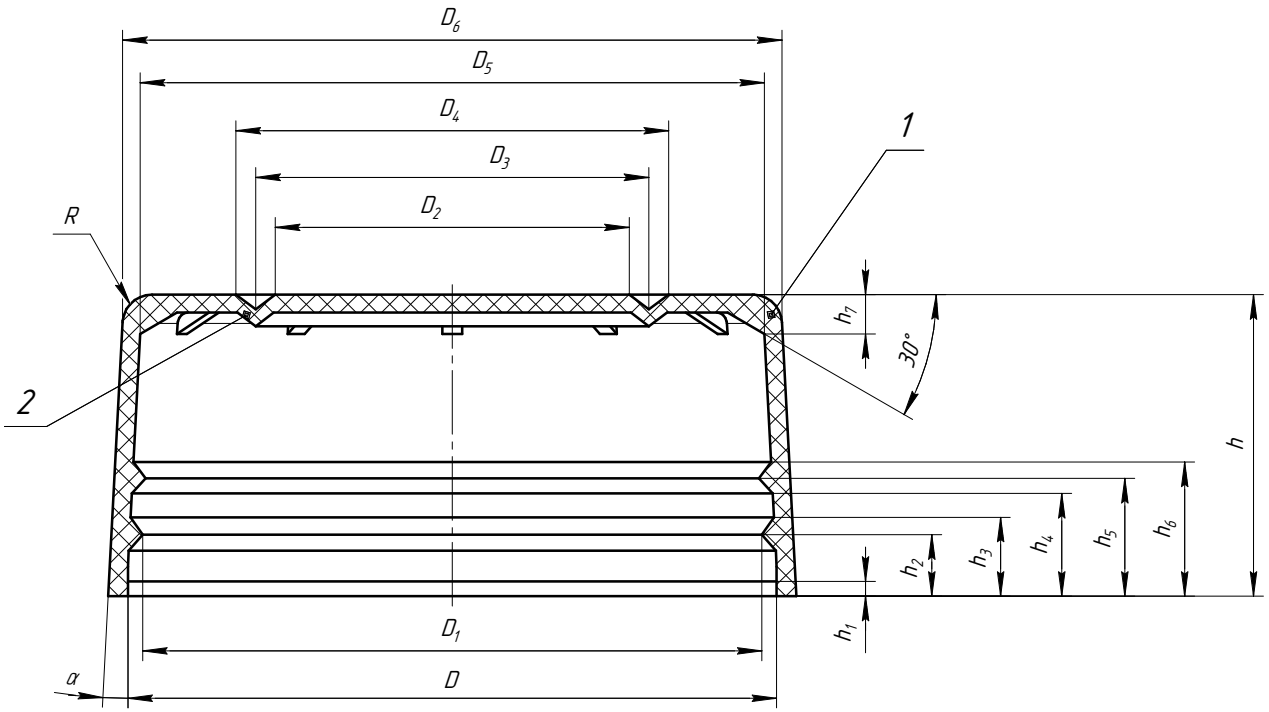

Изм.	Лист	№ докум.	Подп.	Дата
Разраб.		Бондаренко С. Н.		
Пров.				
Т.контр.				
Н.контр.				
Утв.				

Заглушка для трубы

ПВД 10803-020
ПВД 15803-020

Лит.	Масса	Масштаб
Лист	Листов 1	

Копировал

Формат А3

Перв. примен.

Справ. №

Подп. и дата

Инв. № дубл.

Взам. инв. №

Подп. и дата

Инв. № подл.